Ručně vedený elektrický vysokozdvižný vozík

EP ESA121 Li-ion

ESA121_LI-ION_09022026DS

VLASTNOSTI

Robustní a stabilní duplexní stožár

Duplexní stožár typu H se dvěma bočními válci zajišťuje vynikající výhled a vysokou tuhost konstrukce. Při manipulaci s těžkými náklady omezuje kroucení rámu a zaručuje stabilitu, se zbytkovou nosností 800 kg při výšce 3,6 m.

Rychlý zdvih a spouštění

Model ESA121 Duplex je vybaven výkonným zdvihovým motorem o výkonu 3,0 kW a nabízí rychlý zdvih i spouštění. To zkracuje pracovní cykly a zvyšuje celkovou produktivitu skladu.

Flexibilní bateriová řešení

Model ESA121 Duplex je k dispozici s Li-ion baterií. Integrovaný nabíječ usnadňuje každodenní nabíjení a bezúdržbová technologie pomáhá snižovat prostoje i provozní náklady.

Design zaměřený na obsluhu

Model ESA121 Duplex je vybaven přepracovaným krytem s úložnými kapsami na dokumenty, drobné předměty i nápoje a volitelným USB portem. Ergonomická oj a režim želva (turtle speed) zajišťují bezpečné a komfortní ovládání.

Ručně vedený elektrický vysokozdvižný vozík

OBECNÁ CHARAKTERISTIKA	**1.2**	Model			**EP ESA121**
	1.3	Pohon			Elektrický
	1.4	Provozní typ			S chodící obsluhou
	1.5	Jmenovitá nosnost	Q	kg	1200
	1.6	Vyložení těžiště nákladu	c	mm	600
	1.8	Vzdálenost od středu kola k čelu vidlic	x	mm	808
	1.9	Rozvor	y	mm	1230
HMOTNOST	**2.1**	Celková hmotnost		kg	700
	2.2	Zatížení na nápravu s nákladem - přední/zadní		kg	720/1180
	2.3	Zatížení na nápravu bez nákladu - přední/zadní		kg	520/180
KOLA	**3.1**	Typ kol			PU
	3.2	Rozměr kol - přední		mm	Ø214×70
	3.3	Rozměr kol - zadní		mm	Ø80×61
	3.4	Rozměry přídavných koleček		mm	Ø130×55
	3.5	Počet kol - přední, zadní (X = řídicí)			1x, 1/4
	3.6	Rozchod kol - přední	b10	mm	543
	3.7	Rozchod kol - zadní	b11	mm	400
	4.0	Maximální výška zdvihu	H	mm	4413
	4.4	Výška zdvihu	h3	mm	2930
	4.9	Výška řídicí oje v řídicí poloze – min/max	h14	mm	760/1140
	4.15	Výška spuštěných vidlic	h13	mm	90
	4.19	Celková délka	l1	mm	1760
	4.20	Délka včetně upínací desky	l2	mm	610
	4.21	Celková šířka	b1	mm	826
	4.22	Rozměry vidlic	s/e/l	mm	60/170/1150
	4.32	Světlá výška - ve středu rozvoru	m2	mm	23
	4.33	Šířka pracovní uličky pro palety 1000x1200 napříč	Ast	mm	2310
	4.34	Šířka pracovní uličky pro palety 800x1200 podélně	Ast	mm	2240
	4.35	Poloměr otáčení	Wa	mm	1480
PROVOZNÍ ÚDAJE	**5.1**	Rychlost pojezdu bez nákladu		km/h	4.0/4.5
	5.2	Rychlost zdvihu s nákladem/bez nákladu		m/s	0.15/0.24
	5.3	Rychlost spouštění s nákladem/bez nákladu		m/s	0.21/0.20
	5.8	Max. stoupavost s nákladem/bez nákladu		%	3/10
	5.10	Provozní brzda			Elektromagnetická
	5.11	Parkovací brzda			Elektromagnetická
HNACÍ JEDNOTKA	**6.1**	Jmenovitý výkon motoru pojezdu S2 60 min.		kW	0.65
	6.2	Jmenovitý výkon motoru zdvihu S3 10%		kW	3.0
	6.4	Kapacita baterie		V/Ah	24/100
	6.5	Hmotnost baterie		kg	
OSTATNÍ ÚDAJE	**8.1**	Typ pohonné jednotky			DC
	10.5	Konstrukce řízení			Mechanická
	10.7	Úroveň hluku v úrovni ucha řidiče		dB(A)	74

Parametry uvedené v tabulce platí pro standardní model. V případě potřeby kontaktujte výrobce. Výrobce si vynahrazuje právo na změnu údajů bez **předchozího upozornění.**

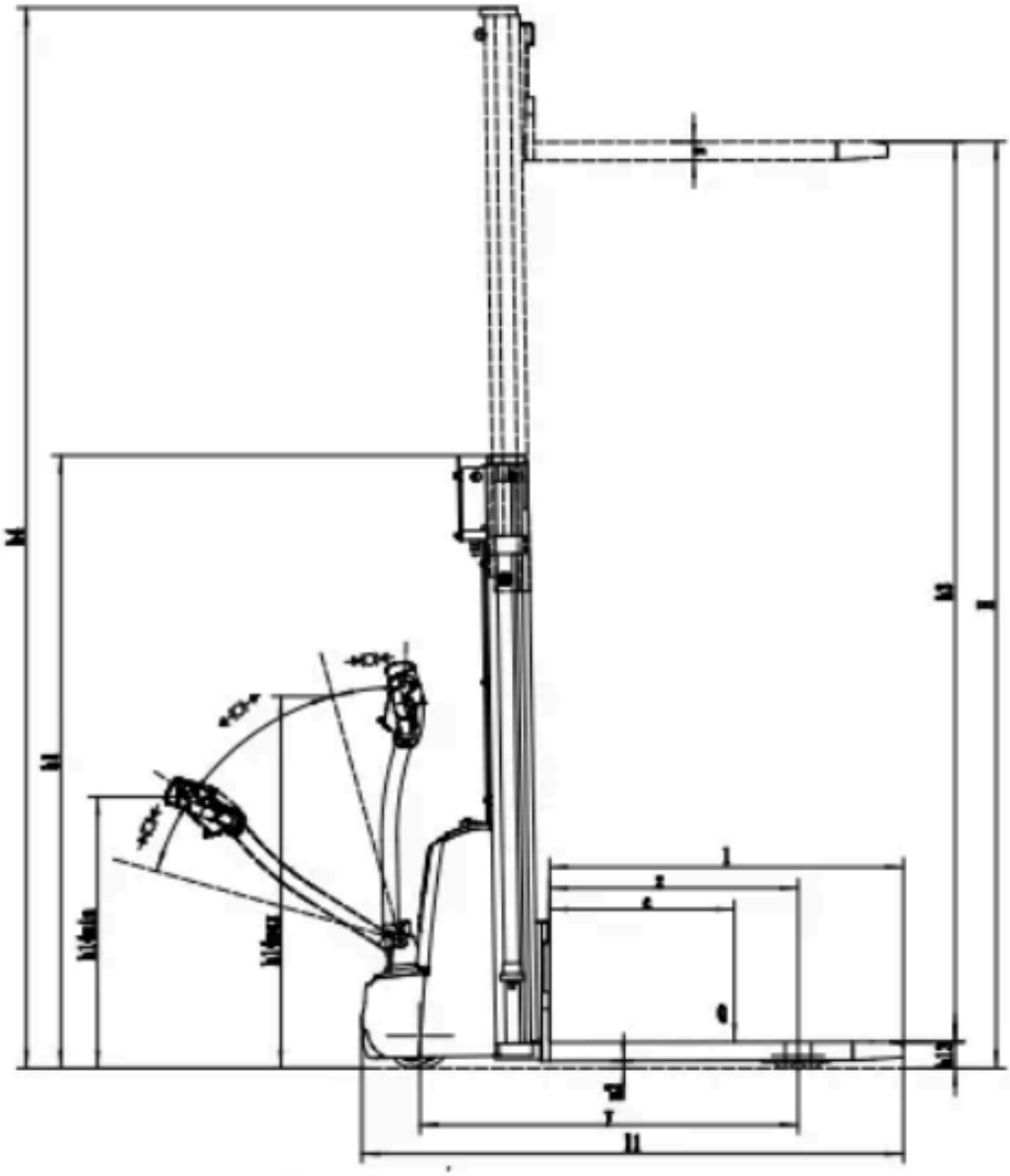

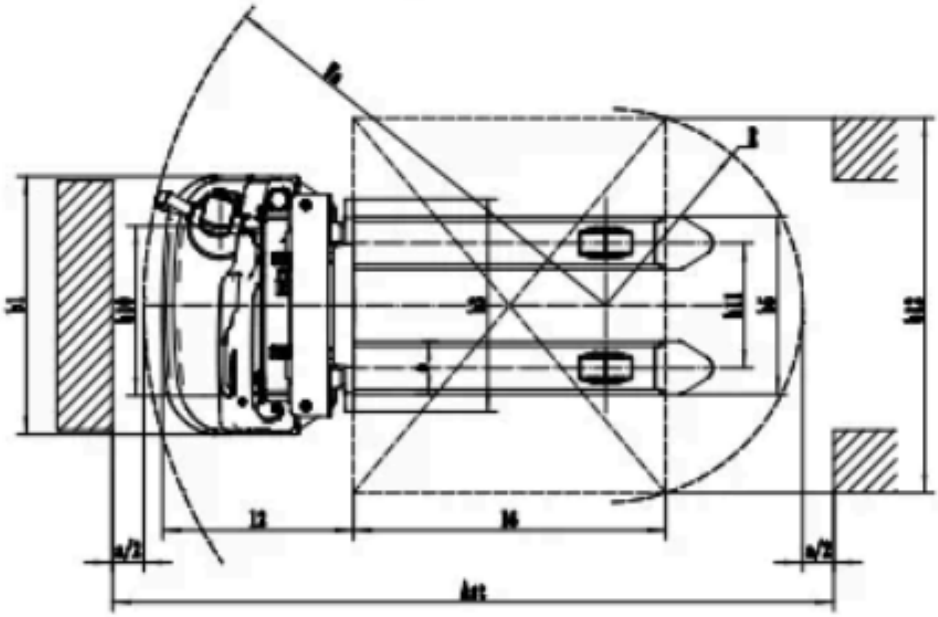

Diagram zbytkové nosnosti

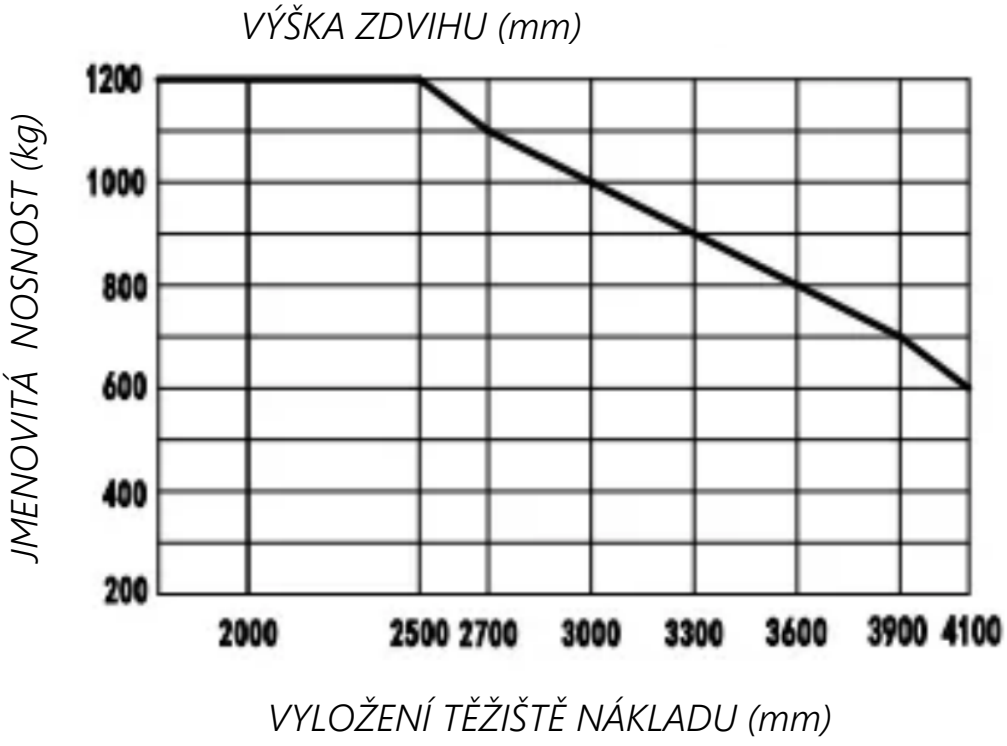

Typ zvedacího zařízení

Typ stožáru	Výška zdvihu, h3 (mm)	Výška stožáru min, h1 (mm)	Výška stožáru max, h4 (mm)
			Bez ochranného rámu
DUPLEX	2513	1745	2960
	2713	1854	3160
	3013	1995	3460
	3313	2145	3760
	3613	2295	4060
	3813	2395	4260
	3913	2445	4360
	4113	2545	4560

Volitelná výbava:

Rozměry vidlic	570*1150 | 685*1150 | 570*1000 | 685*1000 | 570*1220 | 685*1220
Výška spuštěných vidlic	90 mm
Šířka nosné desky (volitelná)	680 mm | 770 mm
Typ zátěžových kol	Tandem
Typ hlavice oje	Velká ergonomická hlavice
Materiál nosných kol	PU
Materiál hnacího kola	PU
Kapacita baterie	100Ah
Nabíječ	24V/30A integrovaný nabíječ
Indikátor baterie	S počítadlem motohodin
Režim "želva"	Ano
USB zásuvka	Ano | Ne
Balanční/stabilizační kolečka	Ano

Volitelná výbava je vyznačena oranžovou barvou.